CONCA 200 / 400

FICHA TÉCNICA

Tamaño compacto. Pensado para Obradores de Chocolate medianos y grandes.

Un elemento fundamental para completar el proceso de transformación del chocolate, ya que permite mejorar los perfiles aromáticos del chocolate Bean to Bar elaborado durante los pasos de producción anteriores mediante el uso de granos o mezclas de cacao de origen único, eliminando también la "acidez" negativa y cualquier residuo de humedad.

El agitador colocado en el centro del tanque calentado es responsable de revolver continuamente el chocolate oxigenándolo, para obtener un compuesto homogéneo y sin defectos en un ciclo que dura 8/12 h.

El nuevo modelo de CONCA 200 y 400 se ve reforzado por un nuevo sistema para mezclar chocolate gracias a un innovador sistema rotatorio inercial por medio del cual, además de la rotación habitual del agitador, se agrega una segunda y simultánea rotación orbital insertada a la extremidad del tanque de contención. Por lo tanto, la velocidad y el método de conchado aumentan para obtener un producto final con notas aromáticas incomparables.

El programa de trabajo personalizable por el operario. La pantalla táctil en la parte frontal de la máquina tiene cuatro fases distintas: Tiempo de Agitación, Temperatura, Emulsión e Intensidad de oxigenación mediante el flujo de aire variable.

Características mecánicas	
Dimensiones	[mm] (LxWxH) 850x960x1350
Peso	[kg] 390
Material en contacto con alimentos	inox AISI 304 L
Material de las juntas	PTFE
Capacidad del tanque	[kg] 200 / 350
Nº de ruedas pivotantes	4
Características electricas	
Potencia total instalada	[kW] 5
Tensión de alimentación	[VAC] 400
Número de fases	3
Frecuencia	[Hz] 50 / 60
Grado de protección	IP65
Conexión: enchufe industrial	16A - 5 poles
Características del proceso	
Duración del ciclo de trabajo	[h] 8 / 12

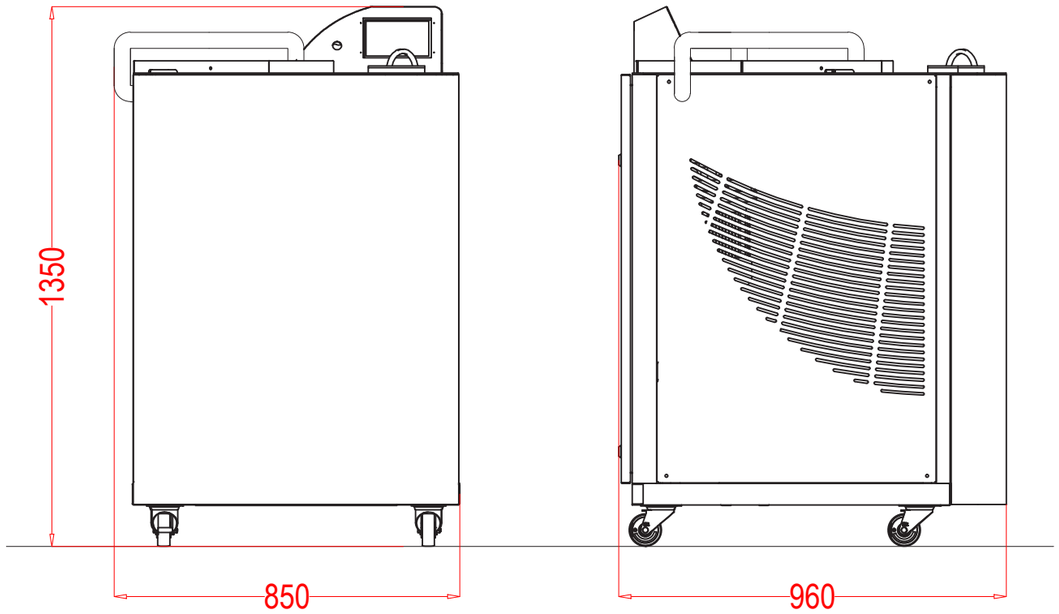

SELMI chocolate machinery

www.selmi-group.it
info@selmi-group.it

Tel: +39 0172 479 273
Fax: +39 0172 477 814

Via Langhe 25,
12042 Pollenzo (CN)

* opcional
Los datos pueden diferir en función de las condiciones de instalación requeridas en la fase de contrato o de las especificaciones del cliente. Para conocer los datos correctos, consulte la placa ubicada en el interior del cuadro eléctrico.